Q-SERIE

230-305 PK

VALTRA

YOUR WORKING MACHINE

WE WERKEN HARD OM HARD WERKEN MAKKELIJK TE MAKEN

Al meer dan 70 jaar werkt Valtra samen met landbouwers aan de ontwikkeling van betrouwbare tractoren en geavanceerde technologie. Bij Valtra is het onze missie om uw behoeften te begrijpen en erop te anticiperen, en u de best mogelijke trekkerervaring te bieden.

Modern landbouw- en loonwerk vraagt om veelzijdigheid, kracht en precisie. U heeft niet alleen het vermogen nodig om met elk werktuig soepel en efficiënt te kunnen werken, maar ook een machine met het verstand om te weten hoe u dat vermogen moet gebruiken, en de betrouwbaarheid, duurzaamheid en lage totale eigendomskosten die uw bedrijf tot een succes maken.

DE GLOEDNIEUWE Q-SERIE

De Q-serie is een plezier om mee te werken en een droom voor de bestuurder. Hij biedt de perfecte combinatie van vermogen, praktische bruikbaarheid, precisie en prestaties voor meer efficiëntie en winstgevendheid. De Q-serie is een kwaliteitstractor met een hoofdletter K. Daarom zijn Q-gecertificeerde dealers de enige professionals die gekwalificeerd zijn om aan uw behoeften te voldoen. Zij vertegenwoordigen de beste kennis, service en aftersalescapaciteiten om ervoor te zorgen dat u maximaal profiteert van de gunstige gebruikerskosten en de voordelen van smart farming van de Q-serie.

Wanneer uw bedrijf een machine nodig heeft met genoeg vermogen om elke taak aan te kunnen en elk werktuig te kunnen gebruiken, leveren de 7,4-liter zescilindermotor van de Q-serie en de CVT-transmissie het vermogen dat u nodig hebt wanneer u het nodig hebt. Dankzij het consistente koppel en de hoge vermogensafgifte beschikt u altijd over het vermogen om de klus te klaren.
Met een hoogte van slechts 337 cm (met Valtra Guide) en een wielbasis van 300,5 cm is de Q-serie een perfect geproportioneerd beest dat stabiel is in het veld en soepel op de weg.

Alles aan de Q-serie is intelligent ontworpen om het zicht en het comfort de hele dag door te maximaliseren - de gemakkelijk toegankelijke cabine via de robuuste zelfreinigende aluminium treden, de 270-graden ruitenwisser, de zijruitenwisser, de dynamisch aflopende motorkap en de slim geplaatste luchtinlaat en -uitlaat.

Valtra's befaamde gebruiksvriendelijke slimme technologie wordt standaard geleverd en is naadloos geïntegreerd in de cabine en ergonomisch geplaatst voor ultiem gemak en gebruiksgemak. SmartTouch gebruikersprofielen maken het schakelen tussen bestuurders en taken snel en gemakkelijk. Geavanceerde telemetrie zorgt voor een eenvoudige en naadloze integratie van wagenparkbeheer en FMIS. Gegevens die worden gedeeld met Q-gecertificeerde dealers maken diagnose op afstand mogelijk, zodat de onderhoudsbehoefte van tevoren kan worden voorspeld en u verzekerd bent van 101% bedrijfstijd. Krijg meer gedaan en doe het goed met de Quality Q-serie.

INHOUD

2 Wij werken hard om hard werken makkelijk te maken

2 De geheel nieuwe **Q**-Serie

4 Denkt als een Pro. Werkt als een Beest

6 **WERKT ALS EEN BEEST: Slimme kracht**

- 8 Een Vertrouwde transmissie
- 10 Superieure vering
- 12 Zwaargewicht hydraulica
- 14 Werk laat. Werk licht.
- 16 Een evenwichtig Beest
- 18 Volledig comfort

20 **DENKT ALS EEN PRO: Slimme technologie**

- 22 Technologie binnen handbereik
- 24 Machinebeheer
- 26 Maximale Uptime

28 Onbeperkte mogelijkheden

30 Q-Serie technische specificaties

DENKEN ALS EEN PRO

Slimme technologie is volledig geïntegreerd in de Q-serie. Technologieën in de cabine zoals Valtra Guide, Sectie Controle met Multiboom, Variabele dosering, Valtra U-Pilot kopakkerbeheer, SmartTurn en ISOBUS-functies worden eenvoudig bediend met de bekroonde SmartTouch-interface, die gemakkelijker te bedienen is dan uw smartphone.

Geavanceerde telemetrie met Valtra Connect en technologieën zoals Agrirouter en TaskDoc Pro maken wagenparkbeheer, het beheren van taken en het werken met FMIS soepel en efficiënt. De Q-serie is een gebruiksvriendelijke, intelligente machine gebouwd voor professionals.

WERKEN ALS EEN BEEST

De 7,4 liter AGCO Power-motor van de Q-serie heeft precies de juiste cilinderinhoud voor dit trekkervermogen. De soepele en efficiënte CVT-transmissie stuurt dit vermogen waar en wanneer het nodig is. Maximaal vermogen bij lage toerentallen betekent soepel en efficiënt trekken met behoud van brandstofbesparing. De hydraulische pomp van meer dan 200 liter per minuut en de exporteerbare hydraulische oliecapaciteit van 75 liter zorgen ervoor dat de Q-serie met elk werktuig kan werken. Met de ECO-optie voor hydrauliek kan het maximale debiet worden bereikt bij 1650 tpm, waardoor de Q-serie een intelligent en efficiënt beest van een machine wordt.

DENKT ALS EEN PRO. WERKT ALS EEN BEEST.

Vermogen zonder richting is nutteloos. Je moet gefocust zijn en de intelligentie hebben om dat vermogen effectief en efficiënt toe te passen. De Q-serie is een trekker met een hoog vermogen en de technologie om elke slimme landbouwtaak uit te voeren. Beschouw hem als een hoogwaardig precisie-instrument om de productiviteit en winstgevendheid te verhogen.

2. EEN PRO VAN KRACHT EN WINST

EEN BEEST GEBOUWD VOOR BEDRIJVEN MET DE KRACHT, INTELLIGENTIE EN VEELZIJDIGHEID OM DE PRODUCTIVITEIT TE MAXIMALISEREN.

Weet jij hoe je geld kunt besparen? De Q wel! Gunstige totale kostprijs, de veelzijdigheid om meer te doen en de slimme landbouwtechnologie om het efficiënt te doen, maken de Q-serie tot een professional als het gaat om het maximaliseren van winst.

PAGINA 8 EN PAGINA 10

1. HET GROTE BEEST

DE BESTE HOGE VERMOGENSKLASSE TRACTOR OP DE MARKT.

Kwaliteit met een hoofdletter K! De Q-serie biedt u de meest soepele rit met het laagste brandstofverbruik dankzij de toonaangevende 7,4 liter AGCO Power-motor en de best beproefde CVT-transmissie op de markt. SmartTouch garandeert u de gemakkelijkste rit door het intelligent optimaliseren en sturen van het vermogen van de Q naar waar het nodig is.

PAGINA 6-8 EN PAGINA 20-22

3. 101% UPTIME EN VOLLEDIGE CONTROLE

UW HOOGWAARDIGE MACHINE VERDIENT EEN HOOGWAARDIGE SERVICE.

Alleen Q-gecertificeerde dealers zijn gekwalificeerd om aan uw zakelijke behoeften te voldoen, zodat u dag in dag uit kunt werken. Ze zijn het beste van het beste en bieden flexibele financieringsopties voor volledige kostenbeheersing, deskundige kennis en 100% verbonden beschikbaarheid om 101% uptime te garanderen.

PAGINA 26

4. COMFORT EN GEMAK

PRETTIG OM MEE TE RIJDEN, MAKKELIJK TE BEDIENEN EN EEN PLEZIER OM MEE TE WERKEN.

Voor uw lange dagen in de cabine is niets zo comfortabel als de Q! De volledig verstelbare stuurkolom en technologie binnen handbereik in de gemakkelijk toegankelijke, luchtgeveerde AutoComfort-cabine op de markt maken van de Q-serie een droom om mee te rijden en een plezier om mee te werken.

PAGINA 10 EN PAGINA 18

5. LANDBOUW VOOR VANDAAG EN MORGEN

GEBOUWD VOOR DUURZAAMHEID

De Q-serie is de slimme landbouwtractor die is ontworpen om uw opbrengsten te maximaliseren en input te minimaliseren en is in Finland gebouwd door het meest duurzame tractormerk ter wereld.

PAGINA 20-26

6. 365 DAG EN NACHT ZICHTBAARHEID

WERK, ONGEACHT HET WEER. 24/7.

Met 6,5 vierkante meter glas, een toonaangevende 270-graden ruitenwisser en uitstekende werklampen, kunt u zien wat u doet – goed zien in elke situatie.

PAGINA 14

7. WERK OP VOLLE CAPACITEIT

GEBOUWD VOOR GROTE KLUSSEN. REAGEERT MET PRECISIE.

De grote hydrauliek met een oliecapaciteit van 75 liter en de pomp van 200 liter met ECO-optie zijn gemaakt voor het heffen van grote werktuigen.

PAGINA 12

8. GROOT BEEST. LICHTE VOETEN.

EEN COMPACTE TRACTOR DIE GROOT KAN ZIJN WANNEER NODIG

Een laag eigen gewicht van 9200 kg maakt de Q-serie tot een wendbaar beest met hoog vermogen en dat een laadvermogen van 16T kan garanderen!

PAGINA 16

9. WERK IN ELKE RICHTING DIE JE WIL

BESPAAR TIJD EN JE RUG MET TWINTRAC.

Met TwinTrac van Valtra kunt u de rijpositie van de Q-serie gemakkelijk 180 graden draaien en optimaal profiteren van de werktuigen achter en het marktleidende zicht om op de juiste manier te werken.

PAGINA 18

10. ONGELIMITEERDE MOGELIJKHEDEN

PRESTIGE, PRODUCTIVITEIT EN WINSTGEVENDHEID.

Echte veelzijdigheid komt van onbeperkt maatwerk voor uw exacte behoeften, waardoor de winst, productiviteit en prestige toenemen.

PAGINA 28

WERKT ALS EEN BEEST: SLIM VERMOGEN

De grote motor is slechts het topje van de ijsberg. Het vermogen dat u van de Q-serie nodig hebt om te werken als een beest, wordt op intelligente wijze ingezet en naar de plek geleid waar u het nodig hebt, wanneer u het nodig hebt. Het EcoPower-concept is gebouwd voor zware trekwerkzaamheden, zodat het hoge koppel en de solide kracht van de beproefde AGCO-motor al bij lage toerentallen worden benut en in het hele toerenbereik van 1500 tot 1800 tpm op een constant hoog niveau blijven. Het maximumvermogen wordt bereikt bij 1850 omw/min.

EEN BETROUWBARE MOTOR

De beproefde 6-cilinder 7,4-liter AGCO Power-motor van de Q-serie is een populaire en beproefde winnaar uit Valtra's T-serie trekkers.

Intelligente innovaties zoals een enkele turbo met niet-variabele geometrie verbeteren de efficiëntie, terwijl de hydraulische klepstoters zorgt voor eenvoudig en kosteneffectief onderhoud.

De geavanceerde maar robuuste uitlaatgasnabehandeling zorgt er niet alleen voor dat de motor schoner loopt, maar vermindert ook de verstopping van de motor, voor een soepelere loop en lagere onderhoudskosten. ZONDER uitlaatgasrecirculatie blijft de motor van de Q schoon en efficiënt. De luchtinlaat is hoger geplaatst voor schonere, frissere lucht.

MAX POWER. LAGE TOEREN

Bespaar brandstof en verminder emissies zonder in te leveren op vermogen. Valtra's concept van laag toerental, maximaal vermogen, bekend als het EcoPower-principe, wordt in de hele Q-serie toegepast. In de Q305 is boost power altijd beschikbaar. Andere modellen hebben een eenvoudige boostfunctie om extra vermogen te leveren wanneer u dat het meest nodig hebt. Transport boost is volledig beschikbaar wanneer de rijsnelheid 18 km/u bereikt, terwijl Sigma Power de aftakas boost bij gebruik onderweg. In de Q305 is deze functie ook beschikbaar wanneer de machine stilstaat.

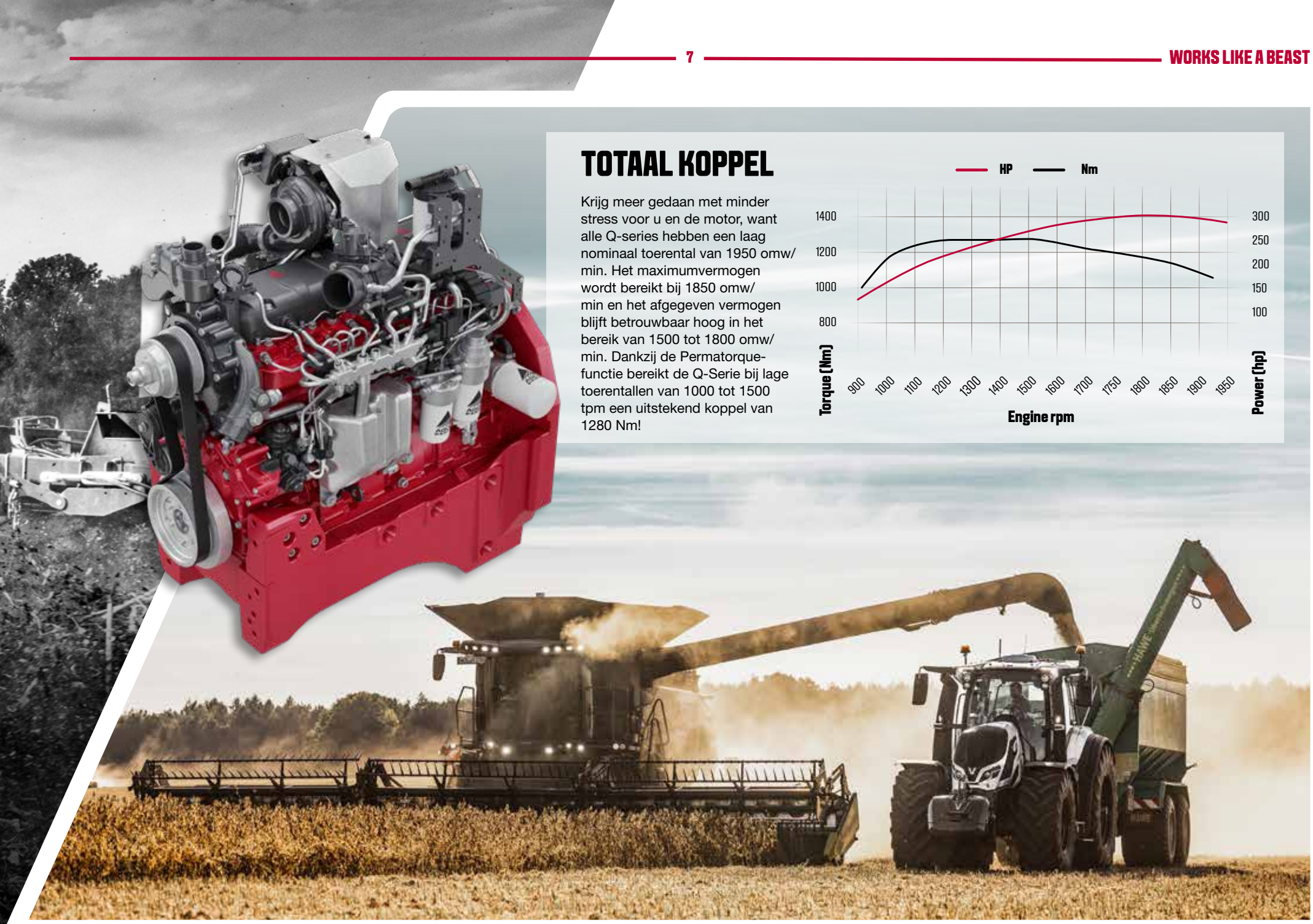

TOTAAL KOPPEL

Krijg meer gedaan met minder stress voor u en de motor, want alle Q-series hebben een laag nominaal toerental van 1950 omw/min. Het maximumvermogen wordt bereikt bij 1850 omw/min en het afgegeven vermogen blijft betrouwbaar hoog in het bereik van 1500 tot 1800 omw/min. Dankzij de Permatorque-functie bereikt de Q-Serie bij lage toerentallen van 1000 tot 1500 tpm een uitstekend koppel van 1280 Nm!

EEN VERTROUWDE TRANSMISSIE

De CVT-transmissie van de Q-serie is door AGCO in Duitsland ontworpen en ontwikkeld, zodat deze perfect bij Valtra past.

EEN SLIMME TRANSMISSIE

De Q-serie rijdt zo soepel mogelijk dankzij de slimme CVT-transmissie die een soepele traploze vermogensafgifte biedt, zelfs bij lage toerentallen, waardoor brandstof wordt bespaard. Gewoon vermogen wanneer je het nodig hebt.

De aandrijflijn is eenvoudig en gemakkelijk te bedienen via de SmartTouch gebruikersinterface. De transmissie kan in twee modi worden bediend - handmatig en automatisch. De automatische modus biedt een ongeëvenaard gebruiksgemak. In de automatische modus selecteert het elektronische transmissiebeheer van de Q-serie automatisch het laagst mogelijke motortoerental om het laagste brandstofverbruik te behouden. U werkt zoals u wilt en laat de Q voor u denken als een Pro. De bestuurder stelt eenvoudig de snelheid in met het rijpedaal, de rijhendel of de cruisecontrol, afhankelijk van wat het beste bij de bestuurder of de taak past. Met de droop control kan de bestuurder het gedrag van de trekker veranderen voor nog zuiniger of intensiever werken om brandstof of tijd te besparen, afhankelijk van uw voorkeuren op het gebied van kostenbesparing.

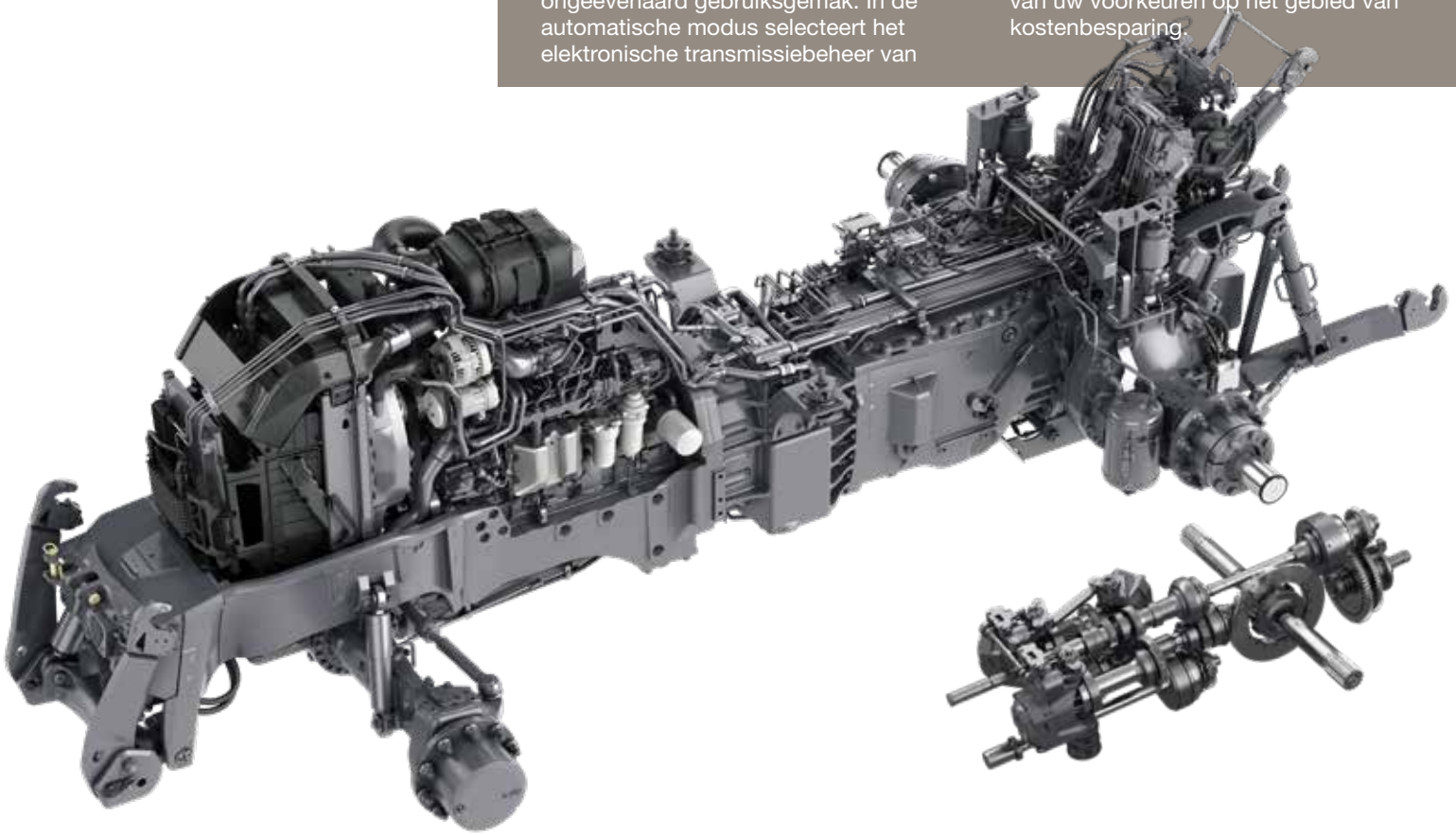

EEN AANDRIJFLIJN WAAR JE MEE KUNT INSTEMMEN

Door een beproefde en betrouwbare zescilindermotor te combineren met een beproefde, betrouwbare CVT-transmissie is een winnende aandrijflijn ontstaan waarop u kunt vertrouwen om het vermogen te leveren dat u nodig hebt wanneer u het nodig hebt.

VELDEFFICIËNTIE. BRANDSTOF ECONOMIE

Je kunt de Q-serie gemakkelijk op de meest efficiënte manier laten werken. Wanneer er meer vermogen nodig is, zal de motor in de automatische modus automatisch het toerental verhogen om de werkbelasting aan te passen. Als er minder vermogen nodig is, verlaagt de motor automatisch het toerental, waardoor brandstof wordt bespaard.

De CVT-transmissie heeft twee werkgebieden, A en B, die beide bij 0 km/h beginnen. A is gemaakt voor veldwerk en zware trekwerkzaamheden terwijl B ideaal is voor rijden op de weg. De achteruitversnellingen gaan tot 38 km/h.

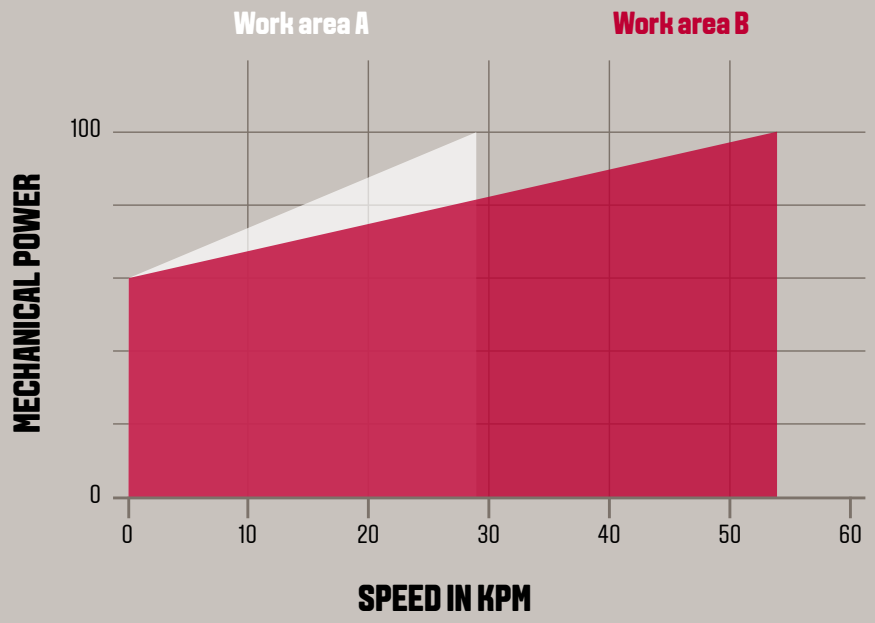

DE SOEPELSTE RIT DE HELE DAG LANG

Leun achterover, ontspan, en laat de Q-serie het zware werk doen! De CVT transmissie zorgt voor het juiste motortoerental voor elk werk. In de meeste gevallen is dit net onder de 1500 omw/min. Dit helpt om het brandstofverbruik laag te houden, terwijl het vermogen om piekbelastingen met gemak weg te werken behouden blijft.

SUPERIEURE VERING

Bij Valtra beschouwen wij uw comfort als onze verantwoordelijkheid. Lange dagen in het veld en op de weg hoeven niet hun tol te eisen. Uw werkomgeving moet ontspannend, veilig en comfortabel zijn. De geheel nieuwe Q-serie is ontworpen rond de bestuurder met een luchtgeveerde cabine en luxe zitopties om de hele dag door maximaal comfort en ergonomie te bieden.

DE HELE DAG DOOR COMFORT

De Q-serie kan worden geleverd met het optionele AutoComfort-systeem voor cabinevering, dat zich automatisch en ogenblikkelijk aanpast aan verschillende rijomstandigheden en -situaties.

AutoComfort maakt gebruik van het CANbus-systeem van Valtra om voortdurend te communiceren tussen schokdempers, positiesensoren en een regeleenheid, waardoor de stijfheid van de schokdempers voortdurend wordt aangepast op basis van bewegingsgegevens van de positiesensor en informatie over de positie van de shuttle en de remmen die door CANbus wordt geleverd. Luchtveren op de cabine houden de hoogte constant, ongeacht de belading.

AIRES VOORAS

Valtra heeft meer dan 25 jaar ervaring met luchtgeveerde voorassen. De pneumatische voorasvering van de Aires biedt een soepele rit en absorbeert de schokken van oneffen wegen en velden, en zorgt voor een hoge tractie met +/- 9 graden geveerde oscillatie en +/- 50 mm veerweg.

ROBUUSTE MECHANICA

Een probleemloze werking van de vering is gegarandeerd, en er zijn geen onderhoudspunten, want het ophangingsmechanisme is zo robuust en eenvoudig als maar kan met twee luchtbalgen, automatische niveauregeling en robuuste schokdempers. De lange pendelas met steun in het middenchassis stabiliseert de bewegingen.

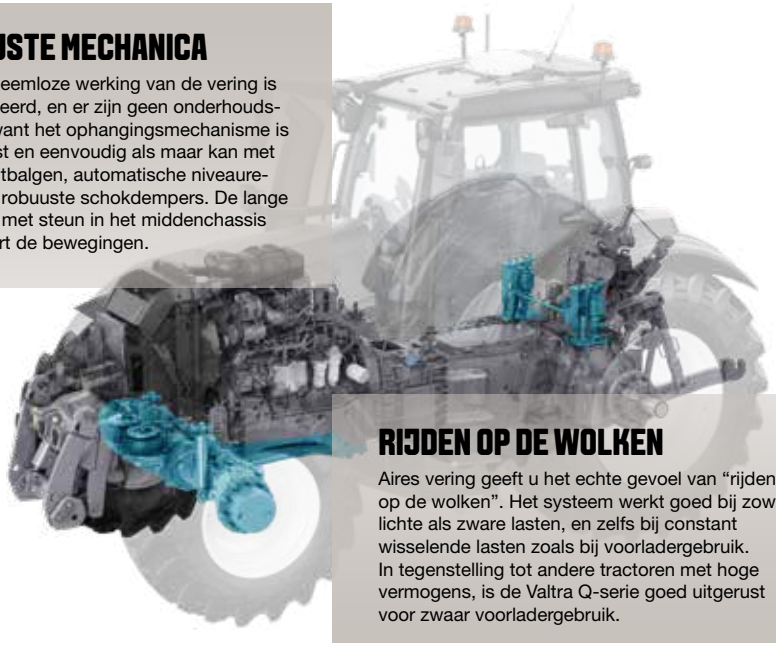

RIJDEN OP DE WOLKEN

Aires vering geeft u het echte gevoel van “rijden op de wolken”. Het systeem werkt goed bij zowel lichte als zware lasten, en zelfs bij constant wisselende lasten zoals bij voorladergebruik.
In tegenstelling tot andere tractoren met hoge vermogens, is de Valtra Q-serie goed uitgerust voor zwaar voorladergebruik.

EEN SOEPELE RIT, ONGEACHT HET WEER

In tegenstelling tot olie heeft lucht geen last van veranderingen in viscositeit als de temperatuur fluctueert. Dit betekent dat u er met de Aires-voorasvering zeker van kunt zijn dat uw rit altijd soepel zal blijven, zelfs in de heetste zomer of op de koudste winterdagen.

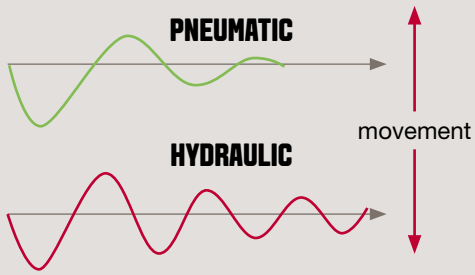

ZWAARGEWICHT HYDRAULICA

De Q-serie heeft een lastafhankelijke hydrauliek voor zwaar gebruik, gemaakt voor het werken met grote werktuigen - met grote behoeften. Het aparte hydrauliekreservoir heeft 75 liter olie beschikbaar voor extern gebruik. De werktuigslangen zijn eenvoudig aan te brengen dankzij de eenvoudig te bedienen ontkoppelingshendels.

OP VOLLE KRACHT WERKEN

De Q-serie is een beest dat 4800 kg aan de voorkant en 10000 kg aan de achterkant kan tillen. De standaard hydraulische pomp levert 200+ l/min bij nominaal motortoerental en met de ECO-optie wordt dit debiet al bereikt bij 1650 t/min. Omdat het een echte Pro is, worden alle hydraulische bedieningselementen elektronisch beheerd vanuit de SmartTouch interface en kunnen hun functies en instellingen worden geïntegreerd in het uitgebreide maar gebruiksvriendelijke U-pilot kopakkermanagement.

GEMAKKELIJK AANKOPPELEN EN WEGWEZEN

De Q-serie biedt een uitgebreide selectie aanhangerkoppelingen voor verschillende gebruikersbehoeften en markten.

AFTAKAS ON THE GO

De heavy-duty aftakas met twee snelheden kan gemakkelijk worden bediend via de SmartTouch-gebruikersinterface of van buitenaf via de eenvoudige bedieningselementen op het spatbord. De as van de aftakas is verwisselbaar.

AANKOPPELEN ALS EEN PRO

De Q-serie is gemaakt voor het werken met grote werktuigen. De HD 3-punts hefinrichting is goed ontworpen, met een sterke geometrische vorm en 100 mm hefcilinders. De twee hefcilinders hebben twee standen. In de voorste stand hebben ze een maximale hefkracht van 100 kN, terwijl dit in de achterste stand wordt verhoogd tot 108 kN.

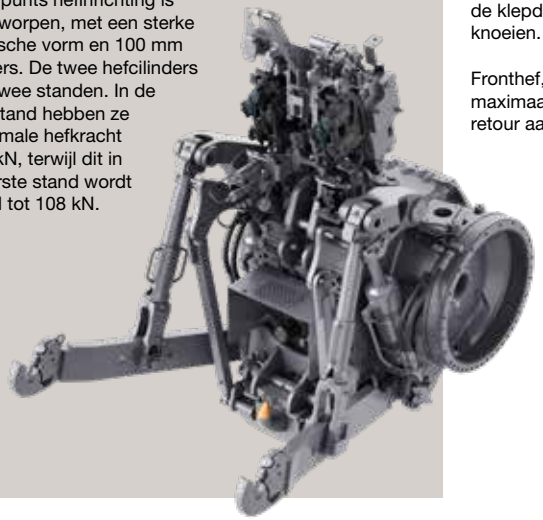

DCUP VENTIELEN

Aan de achterkant van de Q-serie bevinden zich tot 5 volledig instelbare hydraulische ventielen. De standaard ventielen hebben een piekdebiet van 120 l/min, en de optionele highline ventielen hebben een debiet van 140 l/min, evenals een decompressiehefboomontgrendeling. Dankzij de gemakkelijke klepontgrendeling en de klepdeksels kunnen werktuigen snel en gemakkelijk worden bevestigd zonder te knoeien. Power Beyond kan in alle opties worden gecombineerd.

Fronthef, frontsnelkoppelingen en zelfs voorladers kunnen worden bediend met maximaal 4 volledig instelbare elektronische ventielen. Ook is een optionele drukloze retour aan de voorkant beschikbaar.

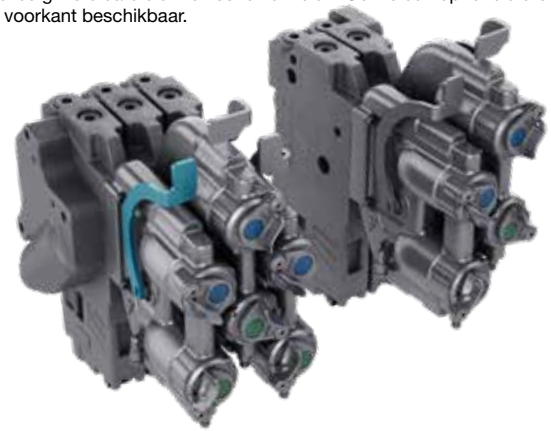

VERANDER NACHT IN DAG

Verander de nacht in dag met de uitgebreide en slimme verlichtingsopties van de Q-serie. Naast het uitgebreide LED-werklampenpakket zijn er ook superieure LED-rijlichten verkrijgbaar. Stijlvolle LED-dagrijverlichting is standaard.

Intelligente automatisering en bediening van de verlichting met SmartTouch betekent dat u kunt zien wat u doet en u kunt concentreren op de taak die u moet uitvoeren.

365 DAG EN NACHT ZICHTBAARHEID

Als je tot laat in de avond werkt, moet je meer zien dan alleen wat er voor je staat. Je moet alles om je heen kunnen zien. LED-dagrijlichten voldoen aan de verkeersnormen en worden automatisch in- en uitgeschakeld afhankelijk van welke andere lichten zijn geselecteerd. De tweedelige bovenkoplampen bieden superieure verlichting en kunnen zowel in de onderste (dimlicht) als bovenste stand (grootlicht) worden gebruikt.

Werklampen zijn doordacht rondom de trekker gemonteerd om 360-graden verlichting te bieden. De energiezuinige geïntegreerde LED-werklampen aan de voorzijde in Valtra's 'hockey-stick'-vorm geven samen 8000 lumen verlichting waar u dat het meest nodig hebt. De andere acht werklichten zorgen voor een heldere verlichting rondom de trekker.

De SkyView cabine-optie wordt geleverd met twee extra werklichten die aan de achterkant zijn gemonteerd. Een ander leuk detail is de afneembare zaklamp/toorts die zich net in de cabine bevindt.

Natuurlijk houdt het verlichtingsverhaal daar niet op. Met een reeks van extra werk- en veiligheidslampen verkrijgbaar bij Unlimited, zijn de mogelijkheden eindeloos.

GEZIEN WORDEN. VEILIG ZIJN.

De volledig nieuwe Q-serie heeft twee in de cabine geïntegreerde richtingaanwijzers achter voor meer veiligheid, terwijl het stijlvolle uiterlijk behouden blijft.

360 GRADEN ZICHTBAARHEID, DAG EN NACHT

Geïntegreerde werklichten voor, opzij, achter en in de cabine zijn zorgvuldig gepositioneerd voor een totaal zicht van 360 graden gedurende de hele nacht.

VEILIG EN GEMAKKELIJK AANKOPPELEN

Aan de achterkant van de trekker is een speciale werklamp zorgvuldig geplaatst om helder, duidelijk licht te geven, zodat u gemakkelijk kunt aankoppelen, ongeacht het tijdstip van de dag.

ZIE WAT JE AAN HET DOEN BENT.

Kleine maar slimme details maken het verschil! Zoals de LED-instapverlichting, zodat u ook in het donker veilig toegang kunt krijgen tot de cabine.

INTELIGENTE VERLICHTING

De configuratie van de werkverlichting kan snel en eenvoudig worden geregeld vanaf de SmartTouch-terminal. De Q-serie biedt echter ook diverse geautomatiseerde opties die u het leven gemakkelijker maken. De zwaailichten gaan automatisch aan wanneer de trekker sneller rijdt dan 25 km/h. Ook de bochtverlichting gaat automatisch aan als de trekker draait, en de werklichten achter gaan automatisch aan als u achteruit rijdt. De ‘follow-me-home’ functie van de Q-serie zorgt ervoor dat de werklampen op taillehoogte voorin nog 30 seconden blijven branden nadat u de cabine hebt verlaten.

EEN GOED UITGEBALANCEERD BEEST

Minimaliseer de bodemverdichting en maximaliseer de opbrengst. Met een bedrijfsgewicht van 9200 Kg en een maximaal brutogewicht van 16 T is de Q-serie een wendbaar beest met een enorm laadvermogen. De lage hoogte, de lange wielbasis en het lichte frame geven de Q-serie een uitstekend laag zwaartepunt. Een reeks ballastopties betekent dat het beest zwaar kan worden wanneer dat nodig is - configureer de Q-serie gewoon voor het werktuig en de taak bij de hand. U kunt het gewicht overeenkomstig verdelen en tegelijkertijd onnodige bodemverdichting vermijden.

MINIMALE IMPACT. MAXIMAAL RENDEMENT

Vanaf de grond is je bodem je beste bron. Een gezonde bodem betekent meer opbrengst. Wanneer grond wordt samengedrukt, wordt hij minder poreus. Dit heeft een negatieve invloed op de drainage, de uitwisseling van gassen tussen de lucht en de bodem, en uiteindelijk op het microbioom van de bodem. Een gezonde bodemstructuur en een gezond microbioom resulteren rechtstreeks in een betere gezondheid van de planten en een hogere opbrengst. Het vermijden van bodemverdichting moet dus een prioriteit zijn.

De Q-serie is een groot beest dat zacht is voor de bodem. Wanneer zware tractoren op kruimelige grond rijden, zakken ze in de grond en creëren ze een rand grond op de voorrand van de band die weerstand creëert. Een laag machinegewicht betekent dat de Q-serie minder in de grond wegzakt. Het zogenaamde bulldozer effect, waarbij grond zich ophoopt voor het wiel, wordt dan weer verminderd. Zelfs een kleine wegzakking van 1 cm kan het brandstofverbruik al met 10% beïnvloeden.

De gewichtsverdeling is perfect uitgebalanceerd dankzij de verdeling van 41% vooras / 59% achteras. Dankzij de ballastopties kunnen bestuurders het gewicht over de trekker verdelen naargelang de behoeften van de verschillende taken en werktuigen. Dit voorkomt wegglijden en versmering van de grond. Optionele luchtdrukwisselsysteem vergroot het oppervlak van de banden dat in contact komt met de grond, afhankelijk van de omstandigheden, waardoor de verdichting tot een minimum wordt beperkt.

Zelfs lichte verdichting kan na verloop van tijd zijn tol eisen. Slimme technologieën zoals Valtra Guide en Sectie Controle zijn slimme opties van de Q-serie. Met deze technologieën kunt u jaar na jaar dezelfde rijpaden gebruiken zonder driften en meer werk verzetten in minder werkgangen. Minder rijden op de grond resulteert in minder verdichting en een hogere opbrengst.

EEN EVENWICHTIGE DAAD

Dankzij de opties voor frontballast van 600 kg tot 2400 kg en buikballast kunt u de Q-serie precies zo configureren als u nodig hebt om met grote werktuigen te werken of om licht te rijden wanneer u dat nodig hebt. Achterwielgewichten kunnen gemakkelijk worden toegevoegd om een goede tractie te behouden.

GEWICHT OPTIES

Buikgewicht
180kg

Frontgewicht
600kg

Frontgewicht
600kg + 600kg

Frontgewicht
2300kg

Wielgewichten achteraan
250 kg, elke kant

Wielgewichten achteraan
250 kg + 250 kg, elke kant

VOLLEDIG COMFORT

De Q-serie is een plezier om mee te werken en een droom om mee te rijden. De Q is ook een pro als het gaat om ergonomie en veiligheid. De combinatie van de uitstekende rijpositie, de grote hoeveelheid glas en de slimme plaatsing van de uitlaat en andere elementen zorgen ervoor dat de bestuurder de hele dag een duidelijk en onbelemmerd zicht heeft. Geen gedraai meer in de stoel om een goed zicht te krijgen. U eindigt uw werkdag in net zo'n goede conditie als toen u begon. Slimme ontwerpdetails zoals innovatieve opbergruimte en de grote koelbox worden gecombineerd met het premium interieur en de uitstekende airconditioning om uw werkomgeving zo comfortabel en efficiënt mogelijk te maken.

De Q-serie neemt echt de stress weg van het bedienen van een trekker met veel pk's gedurende lange dagen. Met geïntegreerde slimme technologie kunnen bestuurders optimaal profiteren van Valtra Guide om door het veld te navigeren en met SmartTurn de trekker automatisch op de kopakker te laten draaien.

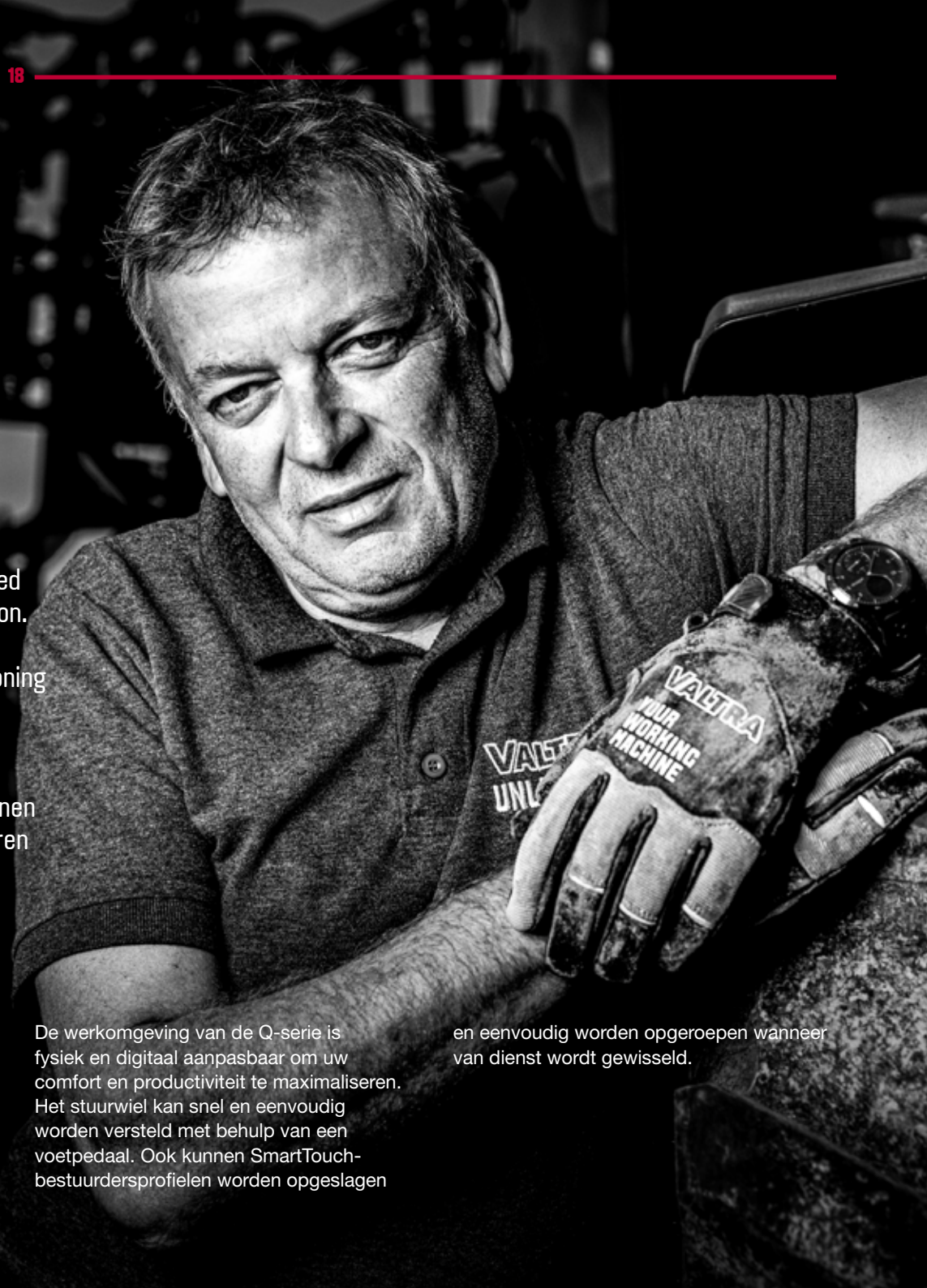

ONTWORPEN ROND U

Geïnspireerd door de populaire, beproefde T-serie cabine, heeft Valtra de Q-serie ontworpen om ergonomisch te zijn en de hele dag comfort te bieden aan de bestuurder. Als u in de (lucht)geveerde cabine stapt via de gemakkelijke toegang met 4 treden, merkt u de kwaliteit en de aandacht voor detail. Het 6,2 m² grote glas biedt een ongeëvenaard zicht, dat nog wordt versterkt door de 270 graden voorruitenwisser en de 180 graden zijruitenwisser. Het Pro-gevoel zet zich voort als u plaatsneemt in de premium stoel met airconditioning (optie), die zich automatisch aanpast aan het gewicht van de bestuurder.

De werkomgeving van de Q-serie is fysiek en digitaal aanpasbaar om uw comfort en productiviteit te maximaliseren. Het stuurwiel kan snel en eenvoudig worden versteld met behulp van een voetpedaal. Ook kunnen SmartTouch-bestuurdersprofielen worden opgeslagen en eenvoudig worden opgeroepen wanneer van dienst wordt gewisseld.

COMFORTABELE CABINE OPTIES

ALL AROUND AIRCONDITIONING

De Q-serie heeft creatieve oplossingen voor de klimaatregeling. De verwarming komt uit het beengebied en stijgt op om de hele cabine te verwarmen. De verkoelende airconditioning komt van rond het bovenlichaam en helpt u het hoofd koel te houden. In totaal zorgen 12 luchtroosters voor een gelijkmatige verdeling van frisse lucht in de cabine.

FUNCTIONELE STOELEN

De bestuurdersstoel biedt een compromisloos comfort en een reeks persoonlijke verstelmogelijkheden. Alle drie de specificatieniveaus van de stoelen zijn voorzien van verwarming, terwijl de hoogste specificatie (Evolution) ook over koeling beschikt. Wanneer de passagiersstoel is opgeklapt, kan hij ook worden gebruikt als tafel voor de bestuurder.

PREMIUM INTERIEUR

Het stijlvolle interieur van de Q-serie omvat een lederen stuurwiel, een donker materialenpalet en chromen details. Laad uw telefoon op terwijl u werkt met de hoogwaardige telefoonhouder en twee 18 w USB-oplaadpoorten.

SKYVIEW

De ultramoderne Skyview-cabine is ontworpen om te voldoen aan de veeleisende behoeften van aannemers. De grote ruit van polycarbonaat met ruitenwisser biedt een ongeëvenaard zicht op kranen en aan de zijkant gemonteerde werktuigen. De cabine is volledig FOPS-proof voor meer veiligheid.

KOELBOX VOOR WARM WERK

De Q-Serie kan worden geleverd met een geïntegreerde koelbox om uw lunch koel te houden op lange warme dagen.

TWINTRAC

Profiteer ten volle van de grote hefvermogens, de complete hydrauliek en de aftakas voor zwaar gebruik door de Q-serie achteruit te laten rijden met behulp van de innovatieve TwinTrac-terugrijinrichting die in de fabriek is gemonteerd. TwinTrac bespaart tijd, bespaart brandstof, voorkomt blessures door overbelasting, en verbetert de efficiëntie dankzij de grotere wendbaarheid en het ongeëvenaarde zicht.

POWER SHUTTLE

De nieuw ontworpen omkeerschakelingshendel is een revolutie in gebruiksgemak. Hij keert automatisch terug naar de middenpositie na het selecteren van de rijstand en kan eenvoudig worden overgeschakeld op de digitale SmartTouch omkeerschakelingshendel, zodat de bestuurder de omkeerschakeling niet afzonderlijk hoeft in te schakelen bij gebruik van TwinTrac.

DENKT ALS EEN PRO: SLIMME TECHNOLOGIE

Smart farming is essentieel voor een efficiëntere, winstgevende en duurzame landbouw. Onze innovatieve en populaire SmartTouch-armleuning brengt de kracht van Smart farming binnen handbereik. Taken worden beheerd met eenvoudige en vertrouwde veeg- en tikbewegingen, net als op een smartphone... alleen gemakkelijker! Bestuurdersprofielen en taken kunnen eenvoudig worden gedeeld tussen tractoren in een vloot, wat betekent dat elke bestuurder in elke cabine kan stappen en meteen aan de slag kan.

KOPAKKERBEHEER ZONDER HOOFDPIJN

Valtra SmartTouch biedt het gemakkelijkste kopakkermanagementsysteem. Met U-Pilot kunt u uw volgorde configureren door deze op te nemen tijdens het rijden of te programmeren wanneer u stilstaat met behulp van het 9" touch screen. De M1, M2 en M3 knoppen kunnen worden geprogrammeerd voor drie totaal verschillende volgordes - die elk tot 24 handelingen kunnen beheren. Alle instellingen worden opgeslagen in het juiste profiel (bijv. ploegen).

SMARTTOUCH

De bekroonde Valtra SmartTouch-armleuning-gebruikersinterface is een complete bedienings-omgeving die ergonomisch en intuïtief is ontworpen.

Hij is voorzien van een gebruiksvriendelijk 9-inch touchscreen en een multifunctionele hendel. De multifunctionele hendel geeft de bestuurder de ultieme controle met een eenvoudig en ergonomisch verticaal ontwerp waarbij onder andere de snelheid van de tractor kan worden geregeld met de multifunctionele hendel. Bovendien kan de bestuurder met de hendel de hefinrichting, de rijrichting, Cruisecontrol, ISOBUS werktuigen en de U-pilot koppakkermanagement bedienen. 6 losse functies zijn aan te wijzen met de programmarbare knoppen op de hendel.

EEN JOYSTICK DIE EEN PLEZIER IS OM TE GEBRUIKEN

Valtra's innovatieve en ergonomische SmartTouch-joystick is een volledig programmeerbare hydraulische bediening voor voor- en achteraan gemonteerde werktuigen. Met de ergonomische joystick kunnen maar liefst 3 verschillende hydrauliek- of ISObus functies tegelijkertijd bediend worden.

RADIO- EN TELEFOONBEDIENING

Neem oproepen aan en beheer uw media rechtstreeks vanuit SmartTouch met telefoonintegratie.

SLIM UITZIEN

Met SmartTouch, SmartTouch Extend en het display in de A-stijl verandert de cabine van de Q-serie in een slimme cockpit die alle informatie weergeeft die u nodig hebt om efficiënt, comfortabel en productief te werken.

SMARTTOUCH EXTEND - VERDUBBEL HET SCHERM

De SmartTouch Extend-terminal is de perfecte aanvulling op SmartTouch voor geavanceerde ISOBUS-toepassingen. Configureer en toon uw ISOBUS-werktuigen of Valtra Guide-activiteiten direct binnen handbereik en op ooghoogte en houdt zo de eerste SmartTouch terminal beschikbaar voor uw trekker instellingen. SmartTouch Extend kan ook worden gebruikt als een cameradisplay.

CAMERA WEERGAVE

Vergroot het zicht naar achteren en de veiligheid door het SmartTouch touchscreen als cameradisplay te gebruiken.

A-STIJL DISPLAY

De grote A-stijl display is op ooghoogte en binnen handbereik geplaatst om de veiligheid en het gemak van de bestuurder te verbeteren. Het duidelijke display toont alle tractorinformatie die de bestuurder nodig heeft tijdens het werk. Belangrijke informatie wordt gemakkelijk en instinctief bediend, door een eenvoudige draaiknop en twee drukknoppen. Op de weg kunt u het display vanaf een door u bepaalde ingestelde snelheid laten dimmen, zodat de bestuurder zich op de weg kan concentreren.

TOP

De bovenkant van het display toont essentiële informatie zoals uw rijsnelheid, kloktijd, motortoerental en brandstofpeil, waarbij prioriteit wordt gegeven aan de informatie die u nodig hebt om efficiënt en veilig te werken. Indien nodig kan de rest van het display worden gedimd om afleiding tot een minimum te beperken.

MIDDEN EN ONDER

Het middelste scherm toont de status en prestaties van de transmissie van de trekker, inclusief CVT-instellingen en kruissnelheden. Bestuurders kunnen de twee onderste delen van het scherm configureren om informatie weer te geven die essentieel is voor hun taken en individuele behoeften.

INFORMATIE- EN WAARSCHUWINGS-LICHTEN

Belangrijke informatie en waarschuwingslampjes worden weergegeven in twee rijen LED-lampjes die op-lichten wanneer dat nodig is, zodat de bestuurder onmid-dellijk op de hoogte is van mogelijke problemen, wat de veiligheid en de bedrijfstijd ten goede komt.

TECHNOLOGIE BINNEN HANDBEREIK

De Q-serie is een slimme landbouw Pro die uw werk gemakkelijker, sneller, efficiënter en productiever maakt. De slimme landbouwtechnologieën van Valtra - Valtra Guide, ISOBUS, Sectie Controle met Multiboom, Variabele dosering, Valtra Auto U-Pilot en SmartTurn - werken naadloos samen om de nauwkeurigheid, winstgevendheid en duurzaamheid te verbeteren.

Alle smart farming-functies worden slim en eenvoudig bediend vanuit de SmartTouch-gebruikersinterface. Taakprofielen kunnen worden opgeslagen, zodat er slechts een paar vegen en tikken nodig zijn om taken te starten. Uw Q gecertificeerde dealer beschikt over deskundige kennis van smart farming en is er om ervoor te zorgen dat uw smart farming-functies meteen worden ingesteld en werken.

VERHOOG UW WINST MET PRECISIE

Valtra Guide is de sleutel tot precisie-landbouw. Behaal winst met behulp van de uitmuntende nauwkeurigheid van Valtra's Variable Rate Control.

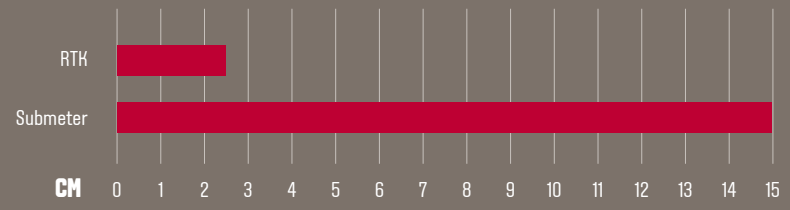

SATALIET SIGNAAL ONTVANGER OPTIES

Valtra biedt twee GNSS-ontvangers (Global Navigation Satellite System) aan. Kies uit Novatel Smart7 of Trimble AG-482, afhankelijk van uw behoeften. Beide bieden tot op de centimeter nauwkeurigheid +/- 2cm, en zijn compatibel met Valtra Guide.

VALTRA GUIDE

Valtra Guide is de basis van precisielandbouw en is de eenvoudigste in gebruik op de markt. Het is ontwikkeld op basis van feedback van ervaren gebruikers. De automatische besturing maakt gebruik van GPS om de rijlijnen nauwkeurig te volgen en vermindert overlappingen, waardoor u tijd, brandstof en geld bespaart. Door de noodzaak om te sturen tot een minimum te beperken, kunnen zowel nieuwe als ervaren bestuurders zich concentreren op het werktuig en het werk dat ze moeten doen, waardoor de nauwkeurigheid en veiligheid toenemen en vermoeidheid, overlappingen en tijdverlies in het veld afnemen.

Met Valtra Guide is het vastleggen en configureren van rijlijnen en perceelsgrenzen heel eenvoudig. Door de rijlijnen nauwkeurig te configureren en aan te houden, wordt de totale bodemverdichting verminderd, wat de gezondheid van de bodem en de opbrengst ten goede komt.

VALTRA AUTO U-PILOT KOPAKKER MANAGEMENT SYSTEEM

Met Auto U-Pilot kunt u uw kopakkerbeheer automatisch starten wanneer de trekker over een ingestelde kopakkerlijn gaat, waardoor het werk zowel perfect nauwkeurig als gemakkelijk wordt.

SMARTTURN

Met SmartTurn wordt de bediening in het veld volledig geautomatiseerd, zodat de bestuurder zijn aandacht volledig kan richten op het werktuig en de uit te voeren taak. Kies tussen automatische draaipatronen om bodemverdichting tot een minimum te beperken en de snelheid en efficiëntie te verhogen.

Als u Valtra's Auto U-pilot met SmartTurn combineert, kunt u elke werkgang weer even consistent werken. Zo vermijdt u onnodige bochten en overlappingsfouten, terwijl u het werk zo gemakkelijk mogelijk maakt door de stress en vermoeidheid van lange dagen op het veld te verlichten.

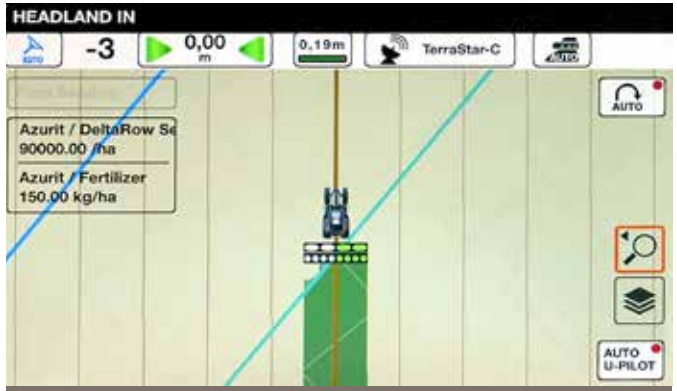

VALTRA SECTIECONTROLE MET MULTIBOOM

Valtra Sectie Controle is het eenvoudigst in te stellen en te bedienen sectiecontrolesysteem op de markt. Het schakelt automatisch rijen en boomsecties in en uit om overlapping te voorkomen en gaten te vermijden. Met de Multiboom-functie kunnen tot drie gieken van ISOBUS-werktuigen tegelijk worden bediend. Sectiecontrole maakt het gemakkelijk om werkzaamheden en instellingen voor elk veld te plannen, op te slaan en op te roepen, waardoor u een hoge precisie krijgt, zelfs met grote werktuigen en zelfs bij slecht zicht. Sectiecontrole werkt met alle compatibele ISOBUS-werktuigen die voldoen aan de ISO 11783-norm en die de Sectiecontrole-functionaliteit ondersteunen.

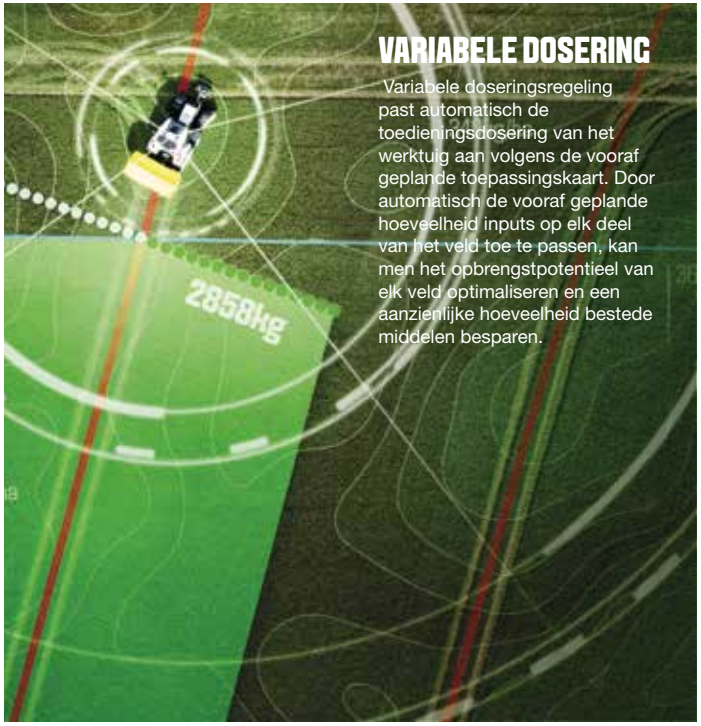

VARIABELE DOSERING

Variabele doseringsregeling past automatisch de toedieningsdosering van het werktuig aan volgens de vooraf geplande toepassingskaart. Door automatisch de vooraf geplande hoeveelheid inputs op elk deel van het veld toe te passen, kan men het opbrengstpotentieel van elk veld optimaliseren en een aanzienlijke hoeveelheid bestede middelen besparen.

ISOBUS

Met Valtra SmartTouch en ISOBUS kunt u werken met elk ISOBUS-compatibel werktuig, van elke fabrikant.

Met SmartTouch kunt u snel en eenvoudig werktuigen aansluiten en krijgt u het hoge controleniveau dat precisielandbouw vereist. De ISOBUS-norm (ISO 11783) maakt dit mogelijk.

ISOBUS maakt compatibele werktuigen "Plug and Play", dus wanneer u het werktuig aansluit op uw Valtra-tractor, worden alle relevante machinegegevens geüpload naar de terminal zonder dat er extra kabels of schermen zijn die het zicht belemmeren.

MACHINE-BEHEER

De Q-serie is een machine die zich even goed thuisvoelt in zijn eentje als in een groter machinepark. Of u nu met één trekker werkt of een machinepark beheert, betrouwbaarheid, nauwkeurigheid en eenvoud zijn belangrijk om zaken eenvoudiger en winstgevender te maken. Valtra's telemetrie- en connectiviteitsoplossingen helpen u in real-time op de hoogte te blijven van wat uw Q-serie doet en automatiseren het verzamelen en verwerken van gegevens voor eenvoudigere rapportage en documentgeneratie.

VALTRA CONNECT

Synchroniseer als een pro! Als u serieus tijd en geld wilt besparen om uw bedrijfsresultaten te verbeteren, dan is de telemetrie van de Q-serie perfect voor u en uw bedrijf. Valtra Connect is onze telemetrie-oplossing die de tractoractiviteit en GPS-bewegingen in realtime registreert. Gegevens zijn de sleutel tot het nemen van weloverwogen beslissingen. Door gegevens over trekkerbewegingen, inactiviteit en algemene logistiek te verzamelen, kunt u uw plannen optimaliseren en dienovereenkomstig handelen. Met Valtra Connect kunt u een hele vloot in de gaten houden en statusinformatie ontvangen op uw mobiele apparaat in real-time en in het verleden. Met Connect kunt u eenvoudige, gemakkelijk leesbare prestatierapporten maken die zijn afgestemd op een door u gekozen tijdsbestek. Deze rapporten kunnen worden geëxporteerd als PDF's zodat u ze gemakkelijk kunt delen. Altijd en overal toegang tot uw gegevens. De geofencing-functie waarschuwt u wanneer een van uw trekkers een bepaald gebied verlaat, wat de veiligheid verhoogt en uw investering beschermt. Met behulp van diagnosegegevens kunnen u en uw Valtra-servicepartner anticiperen op onderhoudsbehoeften en sneller reageren om kleine problemen op te lossen voordat ze een probleem worden. Dit kan stilstandtijd voorkomen en u kunt de onderhoudstijd plannen op het moment dat het u het beste uitkomt.

AGCO telemetry for customer
Fully customer and user driven user experience

AGRIROUTER

Werken met elk werktuig en over verschillende FMIS zonder gedoe. De Q is een Pro teamspeler. Agrirouter is de technologie die Valtra's landbouw-connectiviteitsoplossingen mogelijke maakt. Agrirouter is een universeel systeem dat gegevensoverdracht tussen machines en landbouwsoftware mogelijk maakt, ongeacht de fabrikant of leverancier. Aangezien Valtra een betrouwbare partner van Agrirouter is, kunt u er zeker van zijn dat uw Q-Serie volledig zal integreren met uw Agrirouter compatibele Farm Management Information System (FMIS). Aangezien Agrirouter een universele industriestandaard is, kunt u ervoor kiezen om informatie te delen met vertrouwde externe partners zoals loonwerkers, dealers en dienstverleners om de allerbeste service te garanderen, stilstand tot een minimum te beperken en de tijd in het veld te maximaliseren.

agrirouter

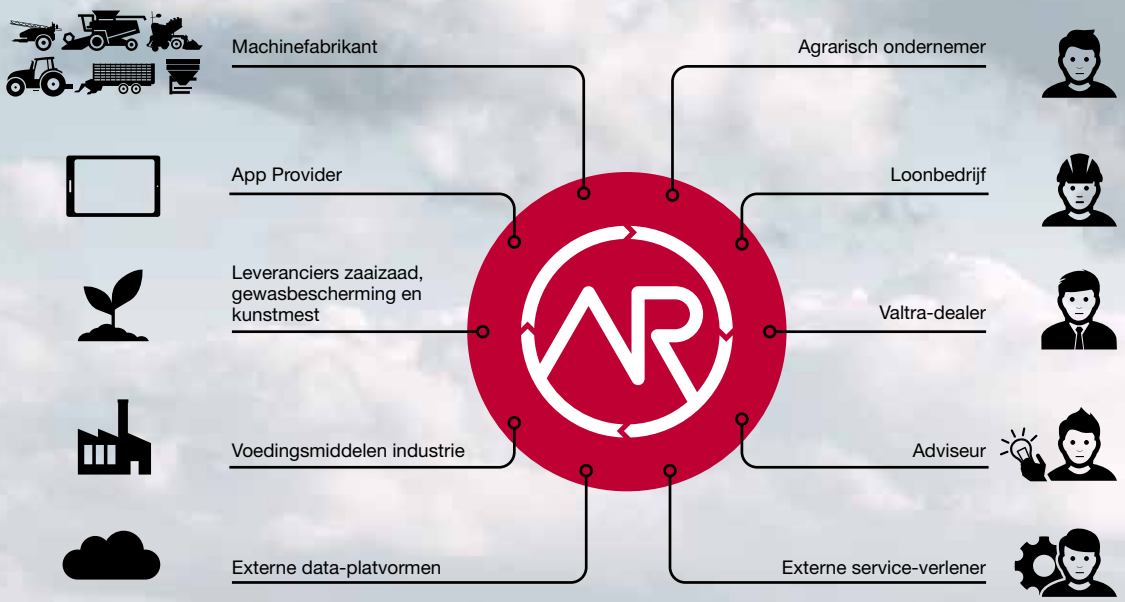

TASKDOC® PRO

Of u nu één trekker beheert of een vloot van meerdere, met TaskDoc® Pro bespaart u tijd met papierwerk. TaskDoc Pro® is 100% ISOBUS-compatibel en ondersteunt de ISOBUS-normen TC-BAS en TC-GEO. Het werkt met Farm Management Information Systems (FMIS) om het verzamelen van gegevens te automatiseren, uw werk te beheren en de naleving van een steeds groter aantal wettelijke documenten te ondersteunen. Met TaskDoc Pro kunt u slimme landbouwactiviteiten vanuit uw kantoor vooraf plannen, wanneer en waar u maar wilt. Veilig en eenvoudig overbrengen van nauwkeurig geplande taken tussen uw computer en tractoren via een normale USB-stick of mobiel/cellulair netwerk.

Met TaskDoc Pro is er minder papierwerk. Terwijl de trekker aan het werk is, registreren geïntegreerde boordrekenmachines draadloos gegevens van de trekker en het ISOBUS-werktuig, zoals bewerkte oppervlakten, verbruikte brandstof en bestede tijd. Aan het einde van de taak worden alle gegevens die u nodig hebt voor de productie van documenten automatisch aangemaakt. U krijgt nauwkeurige gegevens over voltooide taken en de daadwerkelijke doseringen rechtstreeks op uw computer. Op elk moment. Overal.

ready for agrirouter

MAXIMALE UPTIME

Als u lange dagen maakt en krappe deadlines heeft, weet u dat uw Q-Serie er is met 101% uptime. De Q-Serie is een high-performance beast dat elke dag presteert. Zoals elke Pro heeft ook de Q-Serie een toegewijd team achter zich nodig. Wij zijn er 24/7 voor u. Zelfs voordat u uw Q-Serie aanschaft, is uw gecertificeerde dealer er om u van dienst te zijn en te adviseren met persoonlijke begeleiding, demonstraties en financiering op maat. Maar dit is nog maar het begin. Het is onze taak om van uw trekker ervaring de beste te maken dat het kan zijn. Ons eenvoudige Connect, Care & Go serviceconcept biedt ongeëvenaard praktisch gemak. Kies ervoor om gegevens te delen met vertrouwde servicepartners en zij kennen de conditie en status van uw machine op hetzelfde moment als u dat doet. Samen kunt u het onderhoud plannen op het moment dat u het beste uitkomt en weet u dat de Q er altijd is als u hem nodig heeft.

JOUW EIGEN Q-GECERTIFICEERDE DEALER

Om u 100% efficiënt te laten werken, de productiviteitsvoordelen van uw Q-serie optimaal te benutten en uw zakelijke behoeften te ondersteunen, heeft Valtra de allerbeste dealers en servicepartners voor de Q-serie geselecteerd. Alleen gecertificeerde Q-dealers zijn bevoegd om de Q-serie te verkopen. Valtra heeft een nieuwe reeks merkervaringsnormen opgesteld voor alle Q gecertificeerde dealers die zowel betrekking hebben op de aankoop van machines als op de after-sales ervaringen. Q-dealers zullen een voldoende grote voorraad reserveonderdelen aanhouden met de capaciteit voor het schalen van volumes, regelmatig onderhoudspersoneel opleiden, gebruik maken van de nieuwste diagnose-instrumenten en Valtra's kwaliteitsprocedures voor de aftersales volgen. Klanten van de Q-serie kunnen een hoogwaardige machineoverdracht verwachten. Wij willen er zeker van zijn dat uw Q-serie vanaf de eerste dag is ingesteld op uw werktuigen en alle slimme landbouwmogelijkheden. Uw Valtra Q gecertificeerde dealer vertegenwoordigt de beste trekker-, werktuig- en smart farming expertise in uw regio. U kunt altijd op uw Q gecertificeerde dealer vertrouwen voor de beste service; van advies, onderhoud, reparatie en onderdelen, tot de aankoop van een nieuw werktuig.

PEACE OF MIND. IN YOUR HANDS.

U wilt dat uw Q-Serie hard voor u werkt. U wilt comfort en gemak. Onze financieringsoplossingen zijn dat ook. Ze zijn gemakkelijk verkrijgbaar via uw Valtra Q gecertificeerde dealer. U krijgt betaalbare financiering in één overzichtelijk pakket, mogelijk gemaakt door AGCO Finance, de wereldwijde aanbieder van financieringsoplossingen voor Valtra. Met meer dan 30 jaar ervaring in de landbouwindustrie kunt u erop rekenen dat u financieringsoplossingen op maat krijgt van specialisten uit de sector.

Met het Rent, Buy, Lease-programma kunnen wij een financieringsoplossing samenstellen die voldoet aan uw individuele en specifieke behoeften.

Met Connect, Care & Go krijgt u gemoedsrust in de wetenschap dat de servicekosten in uw maandelijkse uitgaven zijn verwerkt. U krijgt een oplossing die aan uw behoeften voldoet.

CONNECT
TRACTOR DATA, INFORMATION AND SERVICES.

CARE
FACTORY EXTENDED WARRANTY.

GO
MAINTENANCE CONTRACT.

101%
VERBONDEN
OVERHANDICEN
DIGITALE TOOLS
Virtuele showroom
Configurator
Dealer website
Geleide online verkoop
Voorverkoop Online bestellen
VALTRA
VERKOOPAFDELING
Inkoop
Huur
Lease
Connect
Care
SERVICE
Reparatie onderdelen
Werkplaatsen
OVER-
HANDICEN
Verbonden
Bestuurders
training
VALTRA
GECERTIFICEERDE DEALER
DEMONSTRATIES
Dealer test terrein
Boerderij van de klant
DEMO
TRACTOREN
DEMO
TRACTOREN
PARKEREN
VOOR BEZOEKERS
VALTRA
NAAM VAN DE DEALER

WIJ VINDEN DE OPLOSSING VOOR UW UITDAGINGEN

Het is jouw tractor. Van jou. Wat uw behoeften, wensen of verlangens ook zijn. Met accessoires en opties om uw trekker aan te passen aan uw werk, branding of dromen, is er altijd een reden om Unlimited te gaan. Wat heb je nodig? Waar heb je van gedroomd? Gedaan en gedaan. Wij maken het mogelijk.

PRESTATIES VOOR WELK DOEL OOK

De Unlimited studio kan elke accessoire of specialistische uitrusting monteren die niet standaard beschikbaar is via onze productielijn. Met Valtra Unlimited wordt uw tractor een echt multifunctioneel voertuig, gebouwd volgens uw unieke specificaties, met het ontwerp, het comfort en de kenmerken die u nodig hebt om in elke omgeving succesvol te zijn.

FABRIEKSGEMONTEERD

De Unlimited Studio is gevestigd in de Valtra fabriek in Suolahti, Finland. Alle accessoires en apparatuur die door de Valtra Unlimited studio worden gemonteerd, vallen onder onze fabrieksgarantie. Wij leveren ook alle onderhoud en reserveonderdelen voor de Unlimited opties. De accessoires en uitrusting die verkrijgbaar zijn bij de Unlimited Studio zijn onder andere extra werk- en waarschuwingslichten, voorladerweeginrichting, premium lederen stuurwiel en stoelen, een breed scala aan lakkleuren, centrale smering, stereo-installaties en nog veel meer.

ONBEPERKTE LANDBOUWMOGELIJKHEDEN

De Unlimited Studio biedt een scala aan opties om zowel de productiviteit en efficiëntie van de Q-serie als de veiligheid en het comfort van de bestuurder te verbeteren.

Unlimited biedt een automatisch centraal smeersysteem dat ervoor zorgt dat uw Q-serie altijd soepel loopt en het omslachtige handmatig smeren overbodig maakt. Ons intelligente centrale bandoppompsysteem bespaart tijd en geld en beschermt tegelijkertijd de structuur van uw bodem. Het systeem is eenvoudig te bedienen via SmartTouch.

Unlimited kan vele veiligheidsvoorzieningen monteren, waaronder LED-lichtbalken, waarschuwingslichten en signaleringspanelen om het zicht te verbeteren en de veilige werktijd voor bestuurders te verlengen.

Voorladerweegschalen verbeteren de precisie en efficiëntie van uw werk. Voorladers kunnen zelfs worden gespoten in elke gewenste kleur. Met Unlimited ziet de Q-serie er nog meer 'Pro' uit, met een reeks standaard en metallic lakopties en professionele wrapping om ervoor te zorgen dat uw wagenpark er net zo professioneel uitziet als het werk dat u doet.

Unlimited-opties kunnen de ergonomie en het comfort voor de bestuurder verbeteren, zoals de verplaatsing van de SmartTouch-terminal, extra zonneschermen en een reeks slijtvaste, professionele bekledingen zoals lederen stoelen en stuurwiel. Met de Q-serie brengt de Unlimited Studio kwaliteit met een hoofdletter K!

OVERHEDEN

De Valtra Unlimited Studio past op gespecialiseerd materieel dat voldoet aan de gemeentelijke normen en kan vele gespecialiseerde voertuigen vervangen, zoals graders en veegmachines, waardoor de efficiëntie en productiviteit aanzienlijk worden verhoogd.

LUCHTHAVEN ONDERHOUD

Met de juiste werktuigen, zoals ploegen, veegmaaiers en maaiers, kan uw Unlimited tractor het hele jaar door gebruikt worden.

BOSBOUW

Unlimited biedt een reeks oplossingen om uw trekker aan te passen voor gebruik in de bosbouw, waaronder bosbouwbanden en LED-werkverlichting.

DEFENSIE

Met individueel geselecteerde kenmerken, extreme wendbaarheid en krachtige trek- en laadcapaciteit zijn Valtra Unlimited-trekkers de perfecte keuze voor defensielogistiek.

Q-SERIE TECHNISCHE KENMERKEN

230-305 PK

MODEL	MAX. VERMOGEN BIJ 1850 OMW/MIN (NOMINAAL TOERENTAL 1950 OMW/MIN) MAX. KOPPEL 1500 OMW/MIN						
	AGCO POWER	STD			BOOST		
		PK	kW	Nm	PK	kW	Nm
Q225	74 LFTN-D5	230	169	1000	250	184	1100
Q245		245	180	1100	265	195	1200
Q265		265	195	1200	290	213	1280
Q285		285	210	1280	305	224	1280
Q305		305	224	1280	305	224	1280

Zie specificatietabel voor verdere motorgegevens. Q225 - Q285: de boost waarden zijn beschikbaar in wegsnelheden en wanneer het opgenomen vermogen van de hydrauliek of in de aftakas toeneemt en de trekker in beweging is. Bij het model Q305 is altijd het maximale vermogen van 305 pk beschikbaar.

KG

Gewicht:
Werkgewicht **9200 kg**
Maximaal toelaatbaar gewicht **16000 kg**

Lengte:
Geen fronthef **5461 mm**
Fronthef in transportstand **5556 mm**
Fronthef in werkstand **6076 mm**

Breedtes spatborden:
A: smal **2280 mm**
B: std **2550 mm**

MODEL	74 LFTN-D5	STD
	Q225-Q305	
AFMETINGEN MET 600/65R28 + 710/70R38		
Wielbasis [mm]	3050	
Lengte (met fronthef, transportstand)	5556	
Transportlengte, zonder fronthef	5461	
Hoogte, met Valtra Guide Box / Telemetrie, [mm]	3337	
Breedte, max [mm]	2615	
Draaicirkel [m]*	6,75*	
Bodemvrijheid midden [mm]	565	
Bodemvrijheid achter (zonder oppikhaak) [mm]	588	
Gewicht (volle tanks, + bestuurder] [kg]	9200	
Gewichtsverdeling Voor/Achter [%]	41/59	
Max totaal gewicht [kg]	16000	
Brandstofinhoud, standaard [l]	430	
AdBlue, inhoud [l]	45	
Min. bandenmaat (achter SRI 925)	650/65R42 + 540/65R30	
Max. bandenmaat (achter SRI 975)	710/70 R42	600/70 R30

*Bij minimale spoorbreedte, gemeten aan de buitenkant van de voorband

MODEL	Q225-Q305
MOTOR	
Agco Power motortype	74 LFTN-D5
Aantal cilinders (inhoud, liter)	6 (7.4)
Motortoerental bij maximumvermogen [omw/min]	1850
Nominaal motortoerental [omw/min]	1950
Motortoerental bij maximumkoppel [omw/min]	1500
Stationair toerental [omw/min]	850
Laag stationair (omkeerhendel op P) [omw/min]	750
Olieverversingsinterval (h)	600
Emissieklasse	Stage V
Uitlaatgasreinigingssysteem	DOC + DPF + SCR
TRANSMISSIE	
Aantal versnellingen	CVT
Aantal werkgebieden	2 (A, B)
STD snelheden [km/u] Gebied A	0 - 28
STD snelheden [km/u] Gebied B	0 - 53
Achteruit Snelheden	0 - 38
Topsnelheid 43 km/ bereikt bij [omw/min] 1500	
Topsnelheid 53 km/ bereikt bij [omw/min](optie) 1500	
Voorasvering	Pneumatisch, AIRES

MODEL	Q225-Q305
HYDRAULIEK	
Hefvermogen achter, (max kN)	100
Hefvermogen gehele hefbereik, [kN]	95
Hefvermogen gehele hefbereik, [Front, kN] optie,	42
Type hydraulisch systeem	Lastafhankelijk Load Sensing
Pompcapaciteit std [l/min] bij 1950 omw/min	200
Pompcapaciteit ECO [l/min] bij 1650 omw/min	200
Transmissie- en hydraulische oliën	Gescheiden oliën
Exporteerbare hydraulische olie [l]	75
Aantal elektrische Ventielen ACHTER STD	4
Aantal elektrische ventielen ACHTER met decompressie	4 of 5
Aantal elektrische ventielen. VOORAAN	2,3 of 4
Aftakas, 2 snelheden	
2 Snelheden @ motortoerental [omw/min]	540E@1577+ 1000@1882
2 Snelheden @ motortoerental [omw/min]	1000E@1605 + 1000@1882
Front PTO optie, snelheid @ motor toerental [r/min]	1000@1900
INTERFACES	
Valtra SmartTouch gebruikersinterface -- STD	
Valtra Connect	
Valtra Guide opties	

Je werkt niet alleen hard, je werkt ook slim.

Je werkt voortdurend aan het verbeteren van de efficiëntie in de workflow.
U beheert uw bedrijf om winstgevend en duurzaam te zijn.
Gewassen, klanten en vee hebben allemaal constante aandacht nodig,
en uw tijd is kostbaar.
U begrijpt dat u het juiste vermogen nodig hebt om taken gedaan te krijgen,
maar ook de juiste gegevens om het efficiënt te kunnen doen.

Of u nu één trekker beheert of een vloot, u eist ononderbroken connectiviteit
en maximale uptime.
U moet weten waar uw machines zijn, wat ze doen en hoe ze dat doen om te kunnen
plannen voor een efficiënt en duurzaam bedrijf.
U verdient een partner die dit begrijpt en in elke fase met u samenwerkt.

Daarom vertrouwt u op Valtra.

Wij werken hard om hard werken gemakkelijk te maken.
Wij maken machines die sterk zijn aan de buitenkant
en slim van binnen.

Onze machines zijn gebouwd om lang mee te gaan.
Gemaakt om te werken. Gebouwd voor u.

YOUR WORKING MACHINE

Valtra Inc.
Valmetinkatu 2
FI-44200 Suolahti
Tel. +358 (0)2045 501

www.valtra.com
showroom.valtra.com
www.youtube.com/valtravideos
www.facebook.com/ValtraGlobal

The tractors that appear in this brochure may be equipped with special options.
Changes possible - all rights reserved.

VALTRA is a worldwide brand of AGCO.